Datablad

Varenummer: 2031100M12100B2SK
Beskrivelse: E+G Justerfod
GN 31-100-M12-100-B2-SK
Note: SK Med møtrik, udvendig sekskant i bunden

Mål

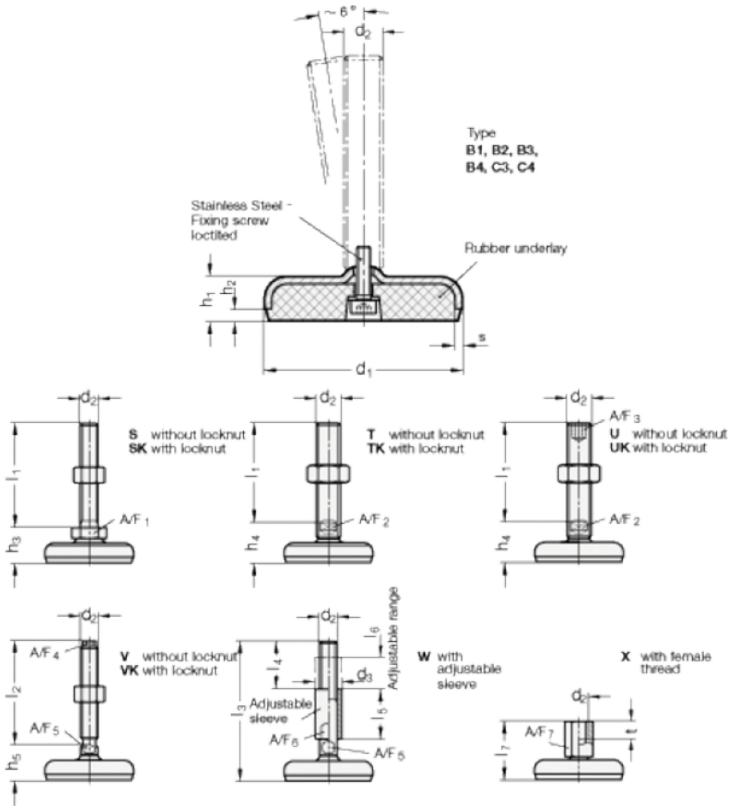

A/F1-	= 17
d1	= 100
d2	= 12
h1	= 18
h2	= 5
h3 +4.0/0	= 26
l1	= 100
s	= 3

Dokumenter, målskitser og brochurer af enhver slags kan indeholde fejl for hvilke Brd. Klee A/S ikke hæfter.